Serie 6, Volledig integreerbare vaatwasser, 60 cm, XXL (extra hoog) SBD6ECX21E

Vaatwasser met energielabel A, dankzij onze slimme energiebesparende technieken en zonder in te leveren op perfecte resultaten.

- **Green Collection vaatwassers**: gebruik van CO2-gereduceerd roestvrij staal. Voor een kleinere ecologische voetafdruk.
- **Max Flex korven**: voor het flexibel, veilig en gemakkelijk laden en uitladen van je servies.
- **Rackmatic systeem**: bovenste korf tot 5 cm in hoogte verstelbaar in 3 verschillende posities.
- **Silence Plus**: de opmerkelijk stille 42 dB vaatwasser.
- **Spraakbesturing**: bedien de vaatwasser met je stem dankzij Home Connect.

Technische gegevens

Energie-efficiëntieklasse[1]:	A
Energieverbruik voor 100 cycli ecoprogramma's[2]:	54 kWh/100 cycli
Max. aantal bestekken:	14
Waterverbruik Ecoprogramma[3]:	9.0 l
Programmaduur[4]:	4:30 h
Geluidsniveau:	42 dB(A) re 1pW
Geluidsniveauklasse:	B
Inbouw/vrijstaand:	Inbouw
Hoogte van afneembaar bovenblad:	0 mm
Inbouwafmetingen:	865-925 x 600 x 550 mm
Diepte met 90° geopende deur:	1200 mm
In hoogte verstelbare pootjes:	Ja - alle vanaf voorzijde
Maximaal instelbare hoogte:	60 mm
Verstelbare sokkel:	Horizontaal en verticaal
Nettogewicht:	40.3 kg
Brutogewicht:	42.5 kg
Aansluitvermogen:	2400 W
Minimale smeltveiligheid:	10 A
Spanning:	220-240 V
Frequentie:	50; 60 Hz
Reparatie-index:	9.3
Lengte elektriciteitssnoer:	175 cm
Type stekker:	Schuko/Gardy-stekker met aarding
Lengte toevoerslang:	165 cm
Lengte afvoerslang:	190 cm
EAN-code:	4242005545384
Type installatie:	Volledig integreerbaar

Optionele toebehoren

SGZ0BI11	Roestvrijstalen bevestigingsstrip
SGZ0IC00 :	
SGZ1010	Verlengslang voor AquaStop
SGZ8BI00	Verbindingsset voor gedeelde deurfronten
SMZ2014	Korfinzet voor glazen met lange steel
SMZ5000	Afwashulpset
SMZ5003	Klapscharnier
SMZ5045	Decor conversion kit, stainless steel
SMZ5100	Vario-bestekkorf
SMZ5300	Wijnglazenhouder

[1] Schaal van energie-efficiëntieklassen van A tot G
[2] Energieverbruik in kWu per 100 cycli (in programma Eco 50 °C)
[3] Waterverbruik in liter per cyclus (in programma Eco 50 °C)
[4] Duur van het programma Eco 50 °C

Serie 6, Volledig integreerbare vaatwasser, 60 cm, XXL (extra hoog) SBD6ECX21E

Vaatwasser met energielabel A, dankzij onze slimme energiebesparende technieken en zonder in te leveren op perfecte resultaten.

Prestaties en verbruik

- Energie-efficiëntieklasse[1]: A
- Energie[2]/Waterverbruik[3]: 54 kWu / 9 liter
- Inhoud: 14 bestekken
- Programmaduur[4]: 4:30 (h:min)
- Geluidsniveau: 42 dB(A) re 1 pW
- Geluidsefficiëntieklasse: B
- Geluidsniveau Silence progr.: 41 dB(A) re 1 pW

Programma's / Opties

- Favourite programma
- 4 opties : Home Connect via WLAN (bediening op afstand), Extra droog, Intensieve zone, SpeedPerfect+
- Machine Care
- Add-on functie via Home Connect app: HygienePlus, Silence on demand

Technische kenmerken

- Efficient Dry en warmtewisselaar
- AquaSensor
- Doseerassistent
- EcoSilence Drive
- Zelfreinigende zeef, met 3-voudig filtersysteem
- Binnenafwerking: Inox

Comfort/Veiligheid

- Max Flex korven met rode TouchPoints
- Extra Clean Zone
- Vario-besteklade - 3de niveau
- In de hoogte verstelbare bovenste korf met RackMatic (op 3 hoogtes)
- Easy Slide uittreksysteem op bovenste korf
- Low Friction Wheels op onderste korf
- Gekleurde anti-slip beschermingsstrips in bovenste korf
- Rack Stopper om ontsporen van de onderste korf te voorkomen
- Neerklapbare bordenrekken in bovenste korf (2x)
- Neerklapbare bordenrekken in onderste korf (6x)
- Kopjesrekken met zacht siliconen elementen aan de voorzijde (2 x)
- Kopjeshouders in onderste korf (2x)

Display en bediening

- Home Connect via WLAN
- TouchControl (metaal)
- Bediening bovenaan
- Bedieningspaneel met tekstbedrukking (Engelstalig)
- TimeLight
- Resttijdaanduiding in minuten
- Akoestisch signaal bij programma-einde
- Elektronische starttijduitstel: 1-24 uur

Veiligheid

- aquaStop®: Bosch garantie in geval van waterschade - gedurende de volledige levensduur van het toestel*
- Kinderbeveiliging
- OpenAssist
- Glass protection technology

Inbegrepen toebehoren

- Trechter om de vaatwasser te vullen met regenereerzout
- Dampbescherming voor werkblad inbegrepen

Afmetingen

- Afmetingen (H x B x D): 86.5 x 59.8 x 55 cm

[1] Schaal van energie efficiëntieklasse van A tot G
[2] Energieverbruik in kWu per 100 cycli (in Eco 50 °C programma)
[3] Waterverbruik in liter per cyclus (in programma Eco 50 °C)
[4] Duur van het programma Eco 50 °C
* De garantievoorwaarden kunnen gevonden worden op onze website

Serie 6, Volledig integreerbare vaatwasser, 60 cm, XXL (extra hoog)
SBD6ECX21E

Afmeting in mm

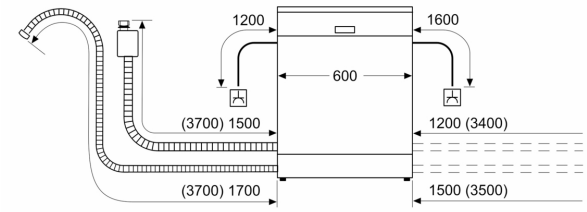

stopcontact
( ) Waarde met verlengingsset

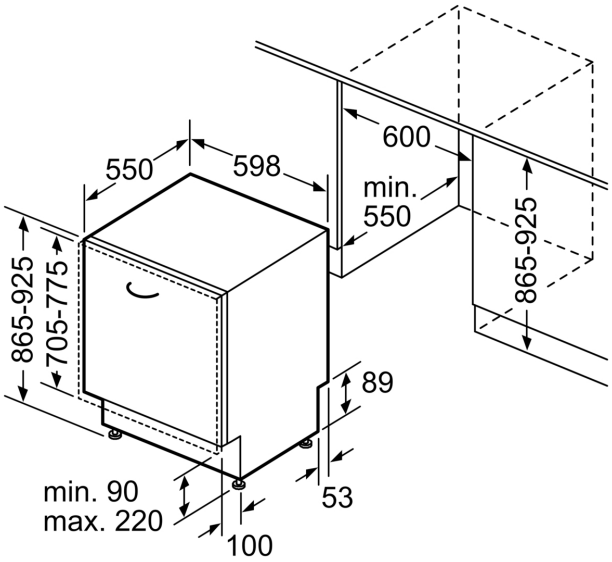

Afmeting in mm