Spécificités techniques









	Flatline hotte murale 90 cm 7600 inox / 7602 Mineral Black (≈RAL 9005)	Flatline hotte murale 90 cm 7605 inox Sans moteur	Flatline hotte murale 120 cm 7610 inox / 7612 Mineral Black (≈RAL 9005)	Flatline hotte murale 120 cm 7615 inox Sans moteur
Fonctions				
Commande	Électronique	Électronique	Électronique	Électronique
Nombre de vitesses	3 + power	3 + power	3 + power	3 + power
Vitesse power temporisée (min.)	6	6	6	6
Amortisseur de bruit	▪	▪	▪	▪
Recyclage	En option (monoblock)		En option (monoblock)	
Compatible avec tables à induction Novy InTouch	▪	▪	▪	▪
Auto-Stop : arrêt automatique de la hotte après 3 heures	▪	▪	▪	▪
Arrêt différé (min.)	10	10	10	10
Témoin de saturation du filtre à graisses	▪	▪	▪	▪
Indicateur de remplacement du filtre de recyclage	▪		▪	
Éclairage				
Type d'éclairage (nombre/W)	LED (4×2) / à intensité variable	LED (4×2) / à intensité variable	LED (4×2) / à intensité variable	LED (4×2) / à intensité variable
Couleur d'éclairage (K)	2.700	2.700	2.700	2.700
Spécificités techniques				
Couleur	7600 inox 7602 Mineral Black (≈RAL 9005)	7605 inox	7610 inox 7612 Mineral Black (≈RAL 9005)	7615 inox
Moteur intégré	▪		▪	
Sans moteur, pour moteur intérieur, moteur mural ou moteur toiture		▪		▪
Poids hotte / moteur (kg)	30	27 + Moteur	38,5	35,5 + Moteur
Courant électrique (V) / consommation totale max. (W)	230 / 118	230 / 12 + Moteur	230 / 117	230 / 12 + Moteur
Dimensions				
Dimensions (L×P×H) (mm)	898×554	898×554	1198×554	1198×554
Hauteur de la hotte (Hmin–Hmax) (mm)	660–1050	660–1050	660–1050	660–1050
Hauteur de la hotte avec recyclage (Hmin–Hmax) (mm)	730–1120		730–1120	
Hauteur maximale avec rallonge (mm) en option	1410	1410	1410	1410
Hauteur maximale avec rallonge en cas de recyclage (mm) en option	1480		1480	
Diamètre de la sortie d'air (mm)	150	150	150	150
Positionnement sortie d'air	Supérieure	Supérieure	Supérieure	Supérieure
Distance conseillée entre hotte et table induction (Hmin–Hmax) (mm)	650–750	650–750	650–750	650–750
Distance conseillée entre hotte et table électrique ou vitrocéramique (Hmin–Hmax) (mm)	600–750	600–750	600–750	600–750
Distance conseillée entre hotte et table gaz (Hmin–Hmax) (mm)	650–750	650–750	650–750	650–750

Puissance et niveau sonore

Modèle		Moteur débit nominal (m^3/h)	Débit réel max. (m^3/h) / Pression (Pa)				Niveau sonore dB(A) pression acoustique (re 20 µPa) / puissance acoustique (re 1 pW)			
			Vitesse I	Vitesse II	Vitesse III	Vitesse IV / Vitesse Power	Vitesse I	Vitesse II	Vitesse III	Vitesse IV / Vitesse Power
7600, 7602	Moteur intégré	815	233 / 70	415 / 240	551 / 384	635 / 385	24 / 35	36 / 47	44 / 55	46 / 57
7605	Sans moteur		(1)	(1)	(1)	(1)	(1)	(1)	(1)	(1)
7610, 7612	Moteur intégré	815	259 / 83	420 / 247	550 / 380	631 / 381	26 /36	38 / 49	44 / 55	48 / 59
7615	Sans moteur		(1)	(1)	(1)	(1)	(1)	(1)	(1)	(1)

Niveau de bruit mesuré selon la norme IEC 60704-2-13, débits selon la norme IEC 61591.

Schémas techniques

Novy Flatline hotte murale 90 cm

7600 / 7602

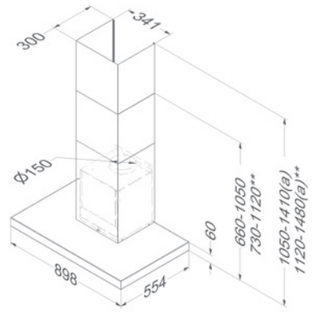

7605

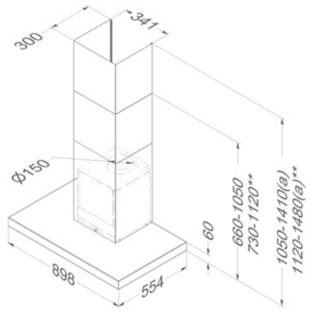

Novy Flatline hotte murale 120 cm

7610 / 7612

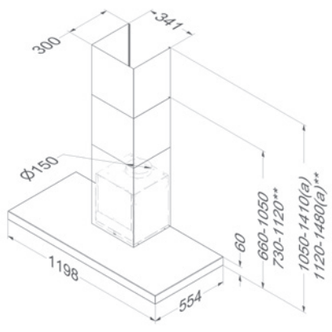

7615

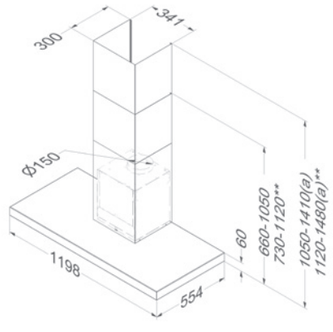

(a) avec rallonge de cheminée - **avec recyclage

(1) La hotte doit être connectée avec un moteur interne de type 245.999, un moteur dissocié extérieur 445.999 ou un moteur extérieur pour toiture plate de type 745.999 ou 755.999 (voir accessoires). Le débit d'air et le niveau sonore dépendent de l'installation.