Mythos T-shelf

MYTHOS

5 YEARS GARANTIE

NEW A SOUND PRO

Zwart mat
>180< FMYBKMATTF180 / **FUN 325.0678.073**
€ 2.699,00 excl. BTW / **€ 3.266,79 incl. BTW**

Indicatieve verkoopprijzen inclusief 21% BTW en € 1 recupelbijdrage

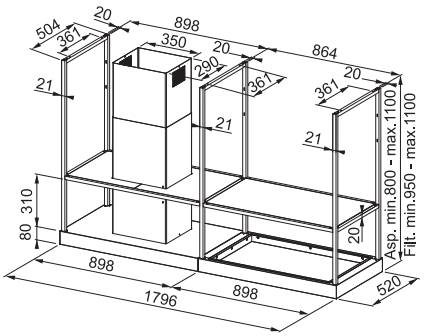

- **Eilanddampkap** 900 mm met **legplankintegratie**
- Zwart geschilderde behuizing
- 3 vermogenstanden en intensief
- Geïntegreerde touch toetsen
- Wasbare metalen filter
- Afblaasopening **Ø 150 mm** (gebruik van reductie vermindert capaciteit dampkap)
- Sound Pro ventilator, de dynamiek van stilte (p. 234)

Afzuigvermogen volgens DIN IEC 61591
Min. **280 m³/u**
Max. **600 m³/u**
Int. **750 m³/u**

Geluidsniveau volgens DIN EN 60704-3
Min. **50 dB(A)**
Max. **66 dB(A)**

Druk max. **580 Pa**
Motorvermogen max. **240 W**
Verlichting LED, **2 x 6 W**

Toebehoren

Actieve koolstoffilter **inbegrepen**
(1 stuk vereist)
Per stuk
305307
FUN 112.0016.756
€ 20,44 (excl. BTW)
€ 24,73 (incl. BTW)

Actieve koolstoffilter regenereerbaar
(1 stuk vereist)
Per stuk
305339
FUN 112.0174.992
€ 100,79 (excl. BTW)
€ 121,96 (incl. BTW)