

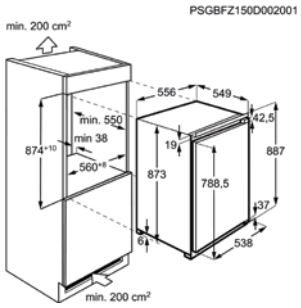

DIEPVRIEZER TAB6L88EF

Advies verkoopprijs €1.099,99 | Lowfrost

- 880 mm inbouwhoogte
- Netto inhoud: 98 L
- Deur op deur montage
- Elektronische temperatuurregeling via TouchControl en LCD display
- Frostmatic-functie voor snel invriezen
- LowFrost, de gemakkelijkste manuele ontdooiing
- Visueel en akoestisch temperatuur- en open deur alarm
- Bewaartijd bij stroomonderbreking (u): 13.5
- Flexi-Space: verwijderbare glazen leggers in de diepvriezer
- Deurscharnieren: rechts & omkeerbaar
- Aan / Uit schakelaar met kinderbeveiliging

Afm. (HxBxD) in mm 873x556x549
Inbouw (HxBxD) in mm 880x560x550
Geluidsniveau dB(A) 34
Jaarlijks verbruik (kWh) 177
Energy Class



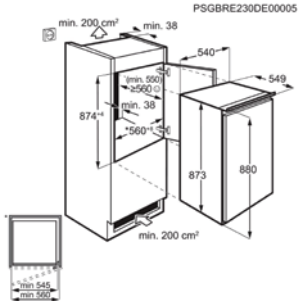

DIEPVRIEZER TAB6L88ES

Advies verkoopprijs €829,99 | Lowfrost

- 880 mm inbouwhoogte
- Netto inhoud: 98 L
- Schuiftechniek voor deur
- Frostmatic-functie voor snel invriezen
- LowFrost, de gemakkelijkste manuele ontdooiing
- Visueel en akoestisch temperatuuralarm
- Bewaartijd bij stroomonderbreking (u): 12.7
- Flexi-Space: verwijderbare glazen leggers in de diepvriezer
- Deurscharnieren: rechts & omkeerbaar

Afm. (HxBxD) in mm 873x548x549
Inbouw (HxBxD) in mm 880x560x550
Geluidsniveau dB(A) 34
Jaarlijks verbruik (kWh) 177
Energy Class



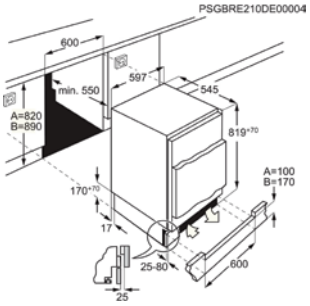

DIEPVRIEZER OAB6I82EF

Advies verkoopprijs €1.179,99 | Onderbouw

- 820 mm inbouwhoogte
- Netto inhoud: 95 L
- Deur op deur montage
- Frostmatic-functie voor snel invriezen
- Manuele ontdooiing
- Visueel en akoestisch temperatuur- en open deur alarm
- Bewaartijd bij stroomonderbreking (u): 12.6
- Deurscharnieren: rechts & omkeerbaar
- Voet apparaat: Verstelbare wieltjes vooraan

Afm. (HxBxD) in mm 819x596x547
Inbouw (HxBxD) in mm 820x600x550
Geluidsniveau dB(A) 40
Jaarlijks verbruik (kWh) 176
Energy Class